THIS DRAWING IS UNPUBLISHED
VERTRAULICH UNVERÖFFENTLICHTE ZEICHNUNG
© COPYRIGHT 2004

RELEASED FOR PUBLICATION FEB 2004
FREI FÜER VEROEFFENTLICHUNG
ALL RIGHTS RESERVED.
ALLE RECHTE VORBEHALTEN.

MATED WITH:
PASSEND ZU: 1718321

LOC	DIST
A1	-

PROJEKT NR.: EGATN03168

REVISIONS
ÄNDERUNGEN

P	LTR	DESCRIPTION BESCHREIBUNG	DATE	DWN	APVD
	B2	TE LOGO CHANGED	04JUL2008	VD	CE
	B3	CODE F ADDED. SEE PCN E-10-015070	21JUL2010	AH	CE
	C	CAVITY BLOCK IMPROVED. SEE PCN E-11-01868	31JAN2011	NP	CE
	D	TWO WINDOWS ADDED IN CABLE OUTLET. SEE PCN E-13-012197	06NOV2013	NP	CE

FURTHER CODING
weitere Kodierung

CODIND F
Kodierung F

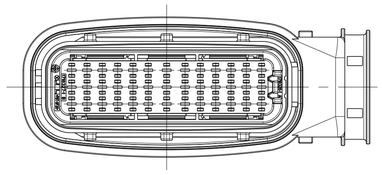

SECONDARY LOCKING IN PRE LOCKED POSITION
Zweite Kontaktsicherung in Vorraststellung

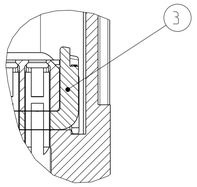

SECONDARY LOCKING IN LOCKED POSITION
Zweite Kontaktsicherung in Endraststellung

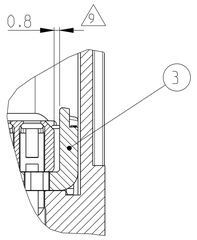

CONNECTOR 39POS. INCL. COVER, ADAPTER AND FIXING SLIDE
Steckverbinder 39pol. mit Kappe, Adapter und Befestigungsschieber

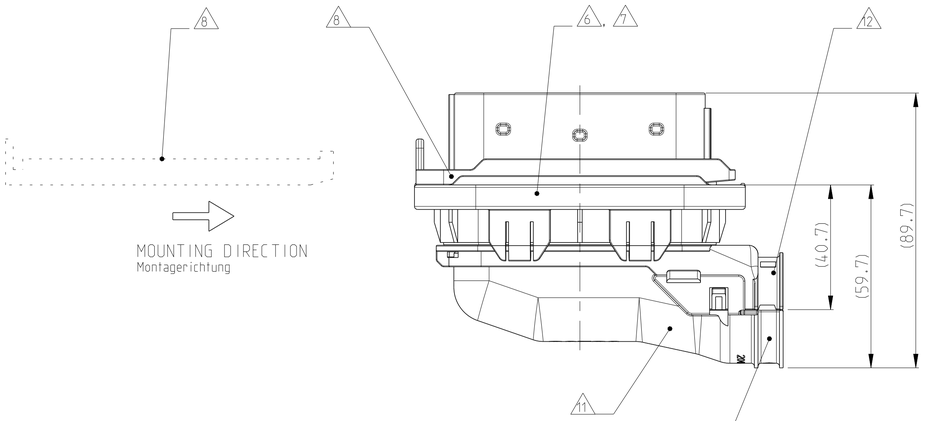

MOUNTING DIRECTION
Montagerichtung

CABLE TIE POSITION FOR CORRUGATED TUBE NW26
Kabelbinderposition für Wellrohr NW26

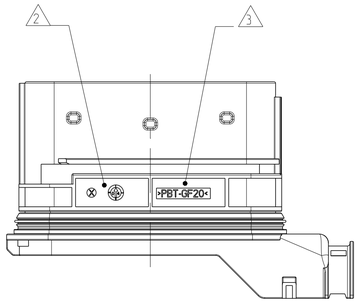

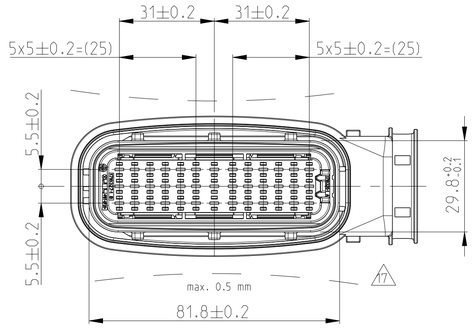

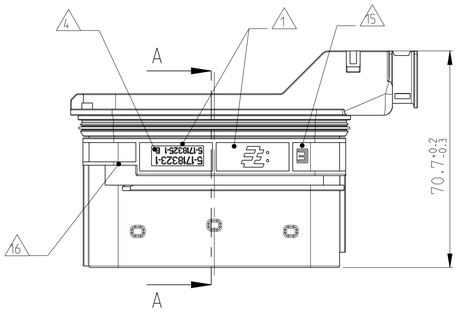

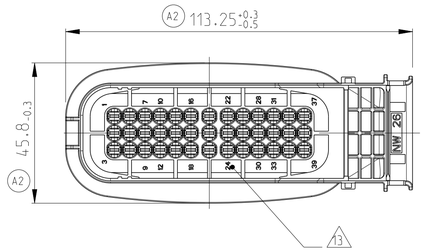

NOTES
Bemerkungen

1. TE NUMBER AND LOGO
   TE Nummer und Logo
2. PRODUCTION DATE
   Produktionsdatum
3. MATERIAL MARKING ACC.TO VDA 260
   Werkstoffkennzeichnung nach
4. LETTER-INSERT FOR THE REVISION STATUS OF THE MOULD
   ACTUAL STATUS: SEE TABLE
   Schriftsatz für Änderungszustand des Werkzeuges
   Aktueller Status: siehe Tabelle
5. FITS TO TE COUNTERPART AMP MCP2.8 RECEPTACLE HOUSING. 39POS.
   5-1718321-3
   Passend zu TE Gegenstecker AMP MCP2.8 Buchsengehäuse. 39pol.
   5-1718321-3
6. FITS TO TE ADAPTER FOR METAL BRACKET
   1718329-1
   Passend zu TE Adapter für Metallhalter
   1718329-1
7. FITS TO TE INTERFACE DRAWING
   114-18638
   Passend zu TE Ausführungsvorschrift
   114-18638
8. MOUNTING WITH FIXING SLIDE
   1718328-1
   Montage mit Befestigungs-Schieber
   1718328-1
9. SLIDING DISTANCE OF SECONDARY LOCKING
   Verschiebeweg der zweiten Kontaktsicherung
10. DESIGNED FOR CORRUGATED TUBE NW26
    Ausgelegt für Wellrohr NW26
11. MATED WITH COVER TE NO. 1418882
    Passend zu Kappe TE Nr.: 1418882
12. MAX. CABLE TIE WIDTH: 5mm
    max. Kabelbinderbreite: 5mm
13. CAVITY NUMBERING
    Kammerbezeichnung
14. CAVITIES MATED WITH TAB 2.8 x 0.8 MM (SWS)
    SEE PRODUCT GROUP DRAWING
    TE NO.: 1355052
    MAX. WIRESIZE: 2.5mm² FLR
    AWG 12 TXL
    Kontaktkammer passend für Flachstecker 2.8 x 0.8 mm (EDS)
    siehe Produkt-Gruppenzeichnung
    TE Nr.: 1355052
    max. Drahgrößenbereich: 2.5mm² FLR
    AWG 12 TXL
15. CODING MARKING
    Kodierungskennzeichnung
16. POLARIZATION
    Polarisierung
17. WARPAGE TO . . . . PERMITTED
    Verzug zulässig bis . . . .
18. MALFUNCTION CAUSED BY LACQUER IS NOT COVERED BY TE WARRANTY
    Funktionsbeeinträchtigung durch Lackieren liegt nicht im Einfluss und Gewährleistungsumfang von TE
19. LAYER PACKAGING IN CORRUGATED BOX
    Lagenverpackung im Versandkarton

SECTION A-A
Schnitt

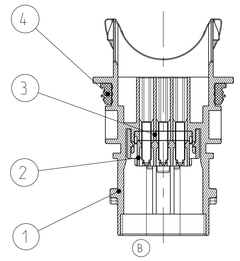

DELIVERY CONDITIONS:
Lieferzustand:

2nd LOCKING DEVICE IN PRE LOCKED POSITION
2. Kontaktsicherung in Vorraststellung

CODING E AS SHOWN
Kodierung E wie gezeigt

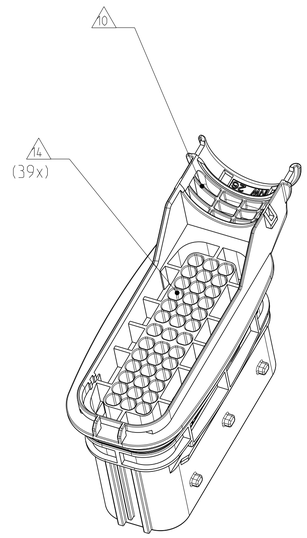

TE ORDER-NO. TE Bestell-Nr.	REV.	QTY Anzahl	MAT.	COLOUR Farbe	DESCRIPTION Beschreibung	REV.	ITEM
6-1718323-1 (39POS)	D	1	SILICONE	ORANGE orange	SEAL Dichtung	A	4
		1	PBT-GF30	YELLOW gelb	SEC. LOCKING DEVISE. 39POS zweite Kontaktsicherung. 39pol	A	3
		1	PBT-GF20	BLACK schwarz	CAVITY BLOCK. 39POS Kammerblock. 39pol	B	2
		1	PBT-GF20	FAWN BROWN rehbraun	TAB HOUSING. 39POS.. CODE F Flachsteckergeh.. 39pol.. Kodierung F	C	1
5-1718323-1 (39POS)	D	1	SILICONE	ORANGE orange	SEAL Dichtung	A	4
		1	PBT-GF30	YELLOW gelb	SEC. LOCKING DEVISE. 39POS zweite Kontaktsicherung. 39pol	A	3
		1	PBT-GF20	BLACK schwarz	CAVITY BLOCK. 39POS Kammerblock. 39pol	B	2
		1	PBT-GF20	EMERALD GREEN smaragdgr Gn	TAB HOUSING. 39POS.. CODE E Flachsteckergeh.. 39pol.. Kodierung E	C	1

THIS DRAWING IS A CONTROLLED DOCUMENT.
DIESES ZEICHNUNGSDOKUMENT WIRD DURCH AMP INCORPORATED KONTROLLIERT.
ÄNDERUNGEN, DIE DEM TECHNISCHEN FORTSCHRITT DIENEN, SIND VORBEHALTEN.
DEN ÄNDERUNGSSTAND ERFAHREN SIE AUF ANFRAGE.

DIMENSIONS: MASSEINHEITEN: mm

TOLERANCES UNLESS OTHERWISE SPECIFIED: ALLGEMEINTOLERANZEN ACC. TO ISO 8015 ACC. TO DIN 16901/ISO
PLC ±
1 PLC ±
2 PLC ±
3 PLC ±
4 PLC ±
ANGLES/WINKEL ±2°

MATERIAL: SEE TABLE / siehe Tabelle
FINISH/OBERFLAECHE/FARBE: SEE TABLE / siehe Tabelle

DWN F.Eltrop 18FEB2004
CHK Ch.Eberwein 18FEB2004
APVD Ch.Eberwein 22JUL2010
PRODUCT SPEC PRODUKTSPEZ. 108-18946
APPLICATION SPEC VERARBEITUNGSSPEZ. 114-18660
WEIGHT GEWICHT 80 g

TE Connectivity

NAME: 2.8MM TAB HOUSING 39POS.. SEALED
2.8mm Flachsteckergehaeuse. 39pol.. gedichtet

SIZE: A1
CAGE CODE:
DRAWING NO ZEICHNUNGS-NR.: C-1718323
RESTRICTED TO NUR FUER: -

CUSTOMER DRAWING /KUNDENZEICHNUNG
SCALE MASSSTAB 1:1 SHEET BLATT 1 OF VON 1 REV D

4805 (3/11)

Mouser Electronics

Authorized Distributor

Click to View Pricing, Inventory, Delivery & Lifecycle Information:

TE Connectivity:

1-1718324-1